## Rozvodnice pro nástěnnou montáž Acqua IP65 | Acqua Enclosures IP65

### Acqua 3912-TB a 3912-TTB / Enclosure - Obj.č. / Item **3912 / 39121**

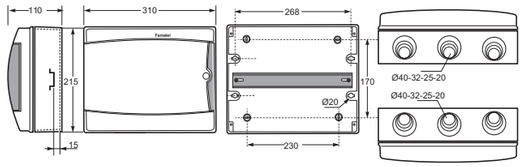


| Rozměry | |
|---|---|
| Výška | 215 |
| Šířka | 310 |
| Hloubka | 110 |

| Vstupy | |
|---|---|
| Nahoře | 3 x Ø20, Ø25, Ø32, Ø40 |
| Dole | 3 x Ø20, Ø25, Ø32, Ø40 |

| Obj. č. | Svorkovnice |
|---|---|
| **3912** | 3912-TB, 1x SPTA-12 + 1x RG-12 |
| **39121** | 3912-TTB, 1x SPTA-12 + 1x RG-12 |

**Normy:** EN 62208

IP65 | IK08 | Halogen free | UV | 12 | 650°C

- Materiál těla z ABS
- Materiál dvířek z PC (3912-TTB)
- Materiál dvířek z ABS (3912-TB)
- Krytky šroubů součástí balení (pro dodržení krytí)

- Frame and base in ABS
- Transparent window in PC (3912-TTB)
- Opaque window in ABS (3912-TB)
- Screw taps included for IP

* Typ s označením -TB = Terminal block (Svorkovnice)
Typ s označením -TTB = Transparent & Terminal block (Průhledná dvířka a svorkovnice)

- Náhradní dveře modulového prostoru : (39121) Obj. č.103539123
- Náhradní dveře modulového prostoru : (3912) Obj. č. 103539122

Obj. č. / Item **39121**

Obj. č. / Item **3912**

1 7

### Acqua 3918-TB a 3918-TTB / Enclosure - Obj.č. / Item **3918 / 39181**

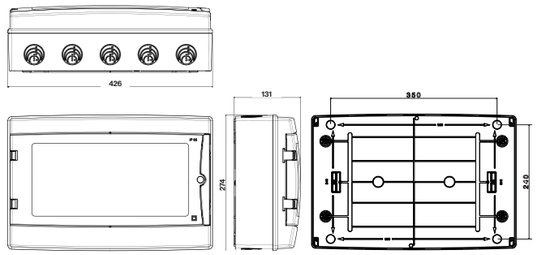


| Rozměry | |
|---|---|
| Výška | 274 |
| Šířka | 426 |
| Hloubka | 131 |

| Vstupy | |
|---|---|
| Nahoře | 1 x Ø50, Ø40, Ø32, Ø25<br>2 x Ø40, Ø32, Ø25<br>2 x Ø20, Ø16 |
| Dole | 1 x Ø50, Ø40, Ø32, Ø25<br>2 x Ø40, Ø32, Ø25<br>2 x Ø20, Ø16 |

| Obj. č. | Svorkovnice |
|---|---|
| **3918** | 3918-TB, 2x SPTA-12 + 2x RG-12 |
| **39181** | 3918-TTB, 2x SPTA-12 + 2x RG-12 |

**Normy:** EN 62208

IP65 | IK08 | Halogen free | UV | 18 | 650°C

- Materiál těla z ABS
- Materiál dvířek z PC (3918-TTB)
- Materiál dvířek z ABS (3918-TB)
- Krytky šroubů součástí balení (pro dodržení krytí)

- Frame and base in ABS
- Transparent window in PC (3918-TTB)
- Opaque window in ABS (3918-TB)
- Screw taps included for IP

* Typ s označením -TB = Terminal block (Svorkovnice)
Typ s označením -TTB = Transparent & Terminal block (Průhledná dvířka a svorkovnice)

- Náhradní dveře modulového prostoru : (39181) Obj. č. 103539181
- Náhradní dveře modulového prostoru : (3918) Obj. č. 103539182

Obj. č. / Item **39181**

Obj. č. / Item **3918**

1 4

### Acqua 3926-TB a 3926-TTB / Enclosure - Obj.č. / Item **3926 / 39261**

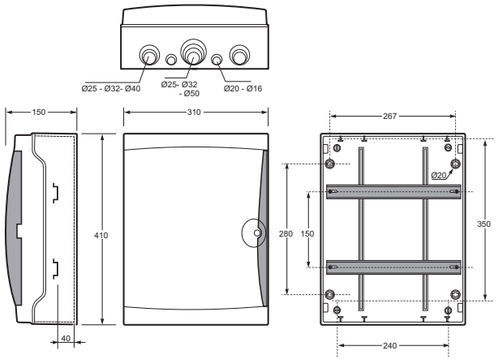


| Rozměry | |
|---|---|
| Výška | 410 |
| Šířka | 310 |
| Hloubka | 150 |

| Vstupy | |
|---|---|
| Nahoře | 1 x Ø50, Ø40, Ø32, Ø25<br>2 x Ø40, Ø32, Ø25<br>2 x Ø20, Ø16 |
| Dole | 1 x Ø50, Ø40, Ø32, Ø25<br>2 x Ø40, Ø32, Ø25<br>2 x Ø20, Ø16 |

| Obj. č. | Svorkovnice |
|---|---|
| **3926** | 3926-TB, 2x SPTA-12 + 2x RG-12 |
| **39261** | 3926-TTB, 2x SPTA-12 + 2x RG-12 |

**Normy:** EN 62208

IP65 | IK08 | Halogen free | UV | 26 | 650°C

- Materiál těla z ABS
- Materiál dvířek z PC (3926-TTB)
- Materiál dvířek z ABS (3926-TB)
- Krytky šroubů součástí balení (pro dodržení krytí)

- Frame and base in ABS
- Transparent window in PC (3926-TTB)
- Opaque window in ABS (3926-TB)
- Screw taps included for IP

* Typ s označením -TB = Terminal block (Svorkovnice)
Typ s označením -TTB = Transparent & Terminal block (Průhledná dvířka a svorkovnice)

- Náhradní dveře modulového prostoru : (39261) Obj. č. 103539263
- Náhradní dveře modulového prostoru : (3926) Obj. č. 103539262

Obj. č. / Item **39261**

Obj. č. / Item **3926**

Rozměry v mm / Dimensions in mm